Datablad



Pompen

RSA

Types 28, 40, 60, 95 en 125

Beschrijving

De RSA-stookoliepompen zijn geschikt voor kleine en middelgrote stookoliebranders voor huishoudelijk en industrieel gebruik tot 255 l/h. De pompen zijn uitgerust met een geïntegreerde drukregelaar met afsluiterfunctie. Er is eenspeciale uitvoering met regelveer voor transport-en aanvoertoepassingen.

Kenmerken en voordelen

- Lichte stookolie en kerosine
- 1- of 2-pijpswerking
- 1 branderniveau
- Geïntegreerde drukregelaar met afsluiter
- Ringfilter
- Er is een speciale veer beschikbaar voor transport- en aanvoertoepassingen

Toepassingen

- kleine en middelgrote stookoliebranders voor huishoudelijk en industrieel gebruik tot 255 l/h.

Bestellen

Productcodenummers

Type	Verstuiver-/drukaanslu	Omwenteling	1- of 2-traps	Capaciteit [l/u]	Biofuel blend	Code number
RSA	L	R	1	82.00	100	070-3230
RSA	L	R	1	82.00	100	070-3240
RSA	L	R	1	82.00	100	070-3243
RSA	L	R	1	82.00	100	070-3249
RSA	L	R	1	120.00	100	070-3354
RSA	L	R	1	120.00	100	070-3360
RSA	L	R	1	120.00	100	070-3363
RSA	L	R	1	120.00	100	070-3365
RSA	L	R	1	255.00	100	070-3400
RSA	L	R	1	255.00	100	070-3410
RSA	L	R	1	255.00	100	070-3413
RSA	L	R	1	180.00	100	070-3470
RSA	L	R	1	180.00	100	070-3480
RSA	L	R	1	180.00	100	070-3484
RSA	L	R	1	180.00	100	070-3485
RSA	L	R	1	50.00	100	070-5376
RSA	L	R	1	50.00	100	070-5377
RSA	L	L	1	82.00	100	070L3230
RSA	L	L	1	82.00	100	070L3244
RSA	L	L	1	82.00	100	070L3248
RSA	L	L	1	82.00	100	070L3249
RSA	L	L	1	120.00	100	070L3350
RSA	L	L	1	120.00	100	070L3352
RSA	L	L	1	120.00	100	070L3362
RSA	L	L	1	120.00	100	070L3366
RSA	L	L	1	255.00	100	070L3400
RSA	L	L	1	255.00	100	070L3410
RSA	L	L	1	255.00	100	070L3412
RSA	L	L	1	180.00	100	070L3470
RSA	L	L	1	180.00	100	070L3480
RSA	L	L	1	180.00	100	070L3482
RSA	L	L	1	50.00	100	070L5370

Nomenclatuur

Voorbeeld: RSA **60**

RSA	**28** = Debiet 46 l/u **40** = Debiet 75 l/u **60** = Debiet 120 l/u **95** = Debiet 184 l/u **125** = Debiet 255 l/u

Debiet bij 4.3 cSt., 10 bar, 2800 min-1.

Functies

Operatie

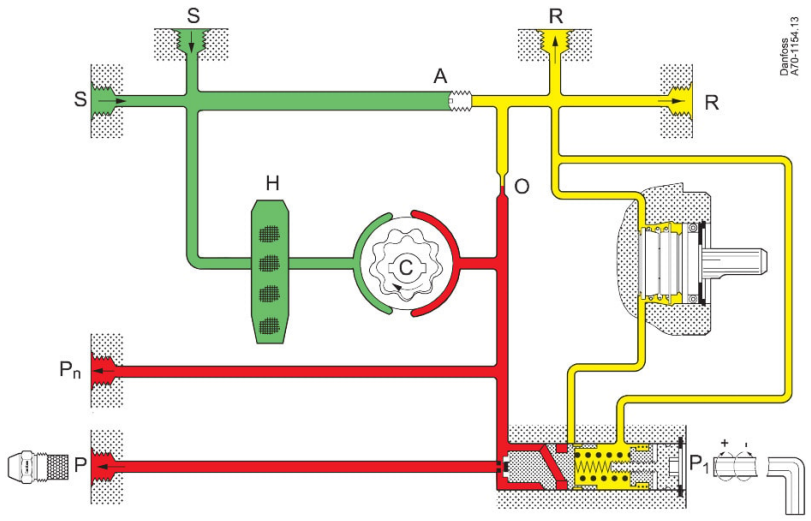

Rood = Druk
Groen = Aanzuiging
Geel = Retour

De stookolie wordt van het aanzuigpunt (S) naar de tandwielen gezogen, waar de druk wordt verhoogd. Met behulp van de zuiger en de veer in de drukregelaar wordt de druk, op het door de regelschroef (P1) ingestelde niveau, constant gehouden.
In 2-pijpssystemen wordt het teveel aan stookolie naar de retouruitgang (R) teruggeleid. In 1-pijpssystemen, met afgesloten retouruitgang (R) zonder schroef (A), wordt de stookolie inwendig naar de tandwielpomp teruggeleid (voor meer details, zie de bovenstaande fi guur).
Zodra de pomp gestopt is, valt de druk. Door de kracht van de veer wordt de zuiger tot op de zitting gedrukt waardoor de stookolietoevoer helemaal afgesloten wordt.

Ontluchten

Bij 2-pijpssystemen zijn de pompen zelfaanlopend, d.w.z. dat het ontluchten via de vernauwing (O) in de retouruitgang (R) plaats vindt.
In 1-pijpssystemen, met afgesloten retouruitgang (R) en bypass schroef (A) verwijderd, moet er via de nippel voor de drukmeting (Pn) ontlucht worden.
In 1-pijpssystemen met een onderliggende tank moet de sluiterfunctie van de regelklep buiten werking gesteld worden. Dit gebeurt door de verstuiverleiding aan de druknippelaansluiting (Pn) te koppelen en deze aansluiting (P) vervolgens af te sluiten. Bij dit soort toepassingen moet er een afsluiterklep in de verstuiverleiding gemonteerd zijn.

Garantie

Danfoss geeft geen garantie op pompen die niet gebruikt werden volgens de opgegeven technische gegevens of gebruikt zijn met een brandstof die schurende deeltjes bevat.

Productdetails

Algemene gegevens

RSA	28	40	60	95	125
Olietypen	Kerosine, standaardbrandstof gasolie en biobrandstoffen				
Viscositeitsbereik (gemeten in de aanzuigopening)	1,3 - 75 cSt. (mm^2/s)				
Filtreeroppervlak/maaswijdte	75 cm^2 / 150 µm			170 cm^2 / 150 µm	
Drukbereik	5,5-15 bar	5,5-21 bar			
Fabrieksinstelling	7 ±1 bar			10 ±1 bar	
Max. druk in de aanzuig-/uitgangsopeningen	4 bar				
Aantal toeren	2400-3450 min^{-1}	1400-3450 min^{-1}			
Max. aanloopkoppel	0,20 Nm	0,22 Nm	0,24 Nm	0,30 Nm	0,35 Nm
Omgevingstemperatuur	–20 tot +120 °C				
Temperatuur bij opslag	–25 tot +120 °C				
Temperatuur van de stookolie	–10 tot +120 °C				
Hals / Flens	EN 225				

Capaciteit

Verstuiver-debiet

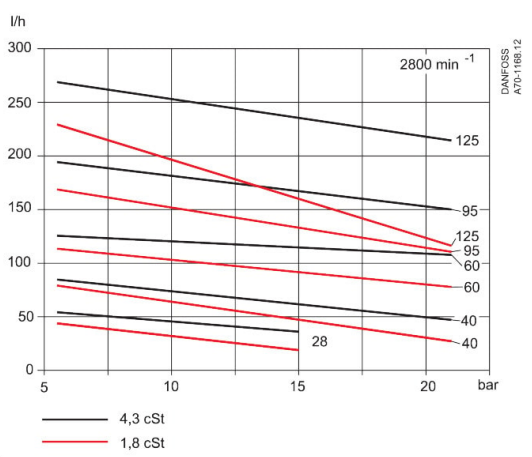

Nuttig koppel
Opgenomen vermogen

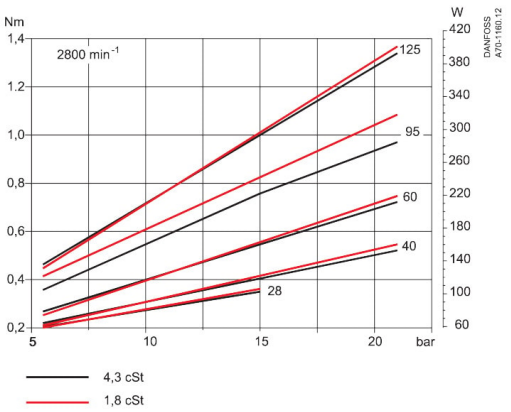

Afmetingen en gewichten

Gewicht	Oliepomp type RSA maat 28, 40, 60, 95, 125	
	Gross weight	1,144 kg
	Net weight	1,143 kg
	Volumetrisch	1,203 liter

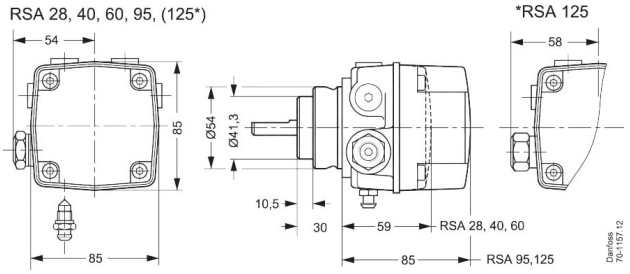

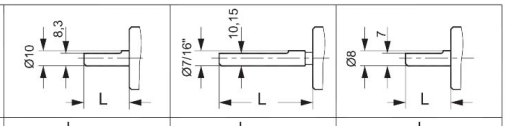

TYPE	L	L	L
RSA 28	30,0	62,0	11,4
RSA 40	28,8	60,8	10,2
RSA 60	26,8	58,8	-
RSA 95	30,0	62,0	-
RSA 125	-	62,0	-

Verbindingen

P $_1$: Drukregeling
S: Ingang aanzuiging G 1/4
R: Ingang retour G 1/4
P: Verstuiveraansluiting G1/8 (G1/4 voor RSA 125)
P $_n$: Nippel voor drukmeting G 1/8
H: Filter

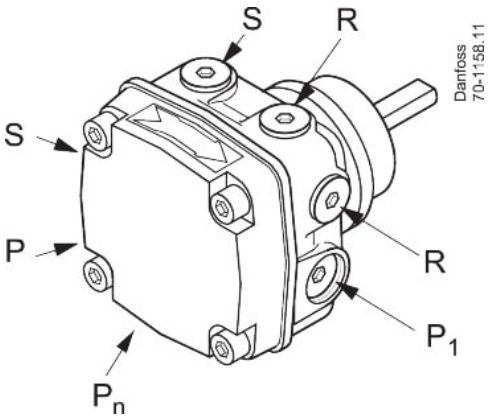

Dienst

Wisselen van 1- naar 2-pijpswerking, Filter vervangen

H: Filter
A: 2-pijpssysteem: schroef (A) aanwezig
B: 1-pijpssysteem: schroef (A) verwijderd

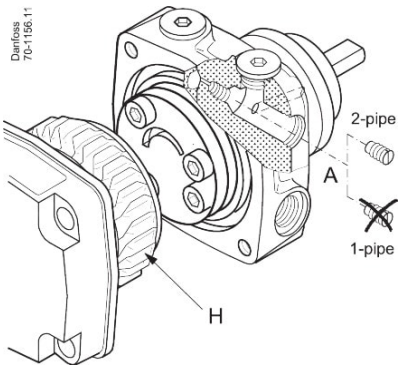

Certificaten, verklaringen en goedkeuringen

De lijst bevat alle certificaten, verklaringen en goedkeuringen voor dit producttype. Elk individueel codenummer kan een deel of al deze goedkeuringen bevatten, en bepaalde lokale goedkeuringen staan mogelijk niet in de lijst.

Wanneer u op de link klikt, wordt u doorgestuurd naar de meest recente versie van de 'Conformiteitsverklaring'. Producten die vóór deze datum zijn ontwikkeld en verkocht, voldoen aan de richtlijnen/normen die van kracht waren op het moment van verkoop.

Goedkeuringstype	Titel	Certificeringsinstantie	Goedkeuring thema
Verklaring van de fabrikant	Danfoss MA 070 RS.04	Danfoss	EU RoHS
Export controleverklaring	Oil pumps RSA	Danfoss	